(32) 3559- 1550

www.celmoveis.com.br

Esquema de Montagem
Base Qatar

DISPONÍVEL TAMBÉM YouTube

Aponte para o QR code

RELAÇÃO DE FERRAGENS

COD	QTD	DESCRIÇÃO
2339	12	Parafuso 5x50
2357	04	Tampa Parafuso 04mm
2353	04	Silicone Moldado
2324	04	Chapa 04 Furos
5363	24	Parafuso 3,5x14
2352	06	Silicone 06mm
8111	04	Sapata Redonda
2321	04	Cantoneira 04 Furos
2338	16	Parauso 3,5x12

OPÇÕES DE TAMPO E VIDRO

TAMPO EM MDF		VIDROS	
CÓD.	DESCRIÇÃO	CÓD.	DESCRIÇÃO
4671	TAMPO DAK. 1,20X0,80	7089	VIDRO LAP. 4mm 199x799
4669	TAMPO DAK. 1,60X0,80	6576	VIDRO LAP. 4mm 1599x799

RELAÇÃO DE PEÇAS

COD	QTD	DESCRIÇÃO
37	04	Fechamento da Base Qatar
38	02	Lateral Direita da Base Qatar
39	02	Lateral Esquerda da Base Qatar
40	01	Sapata da Base Qatar
15439	02	Tampo da Base Qatar

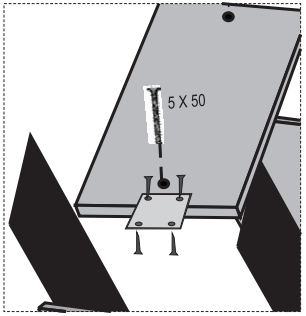

Instrução para Fixar oTampo da Mesa MDF a Base Qatar

* Fixe um lado da Chapa sobre a peça de nº 15439 nos dois lados.
* Coloque o Tampo da Mesa sobre a base, e fixe a chapa ao Tampo parafusando de baixo para cima.

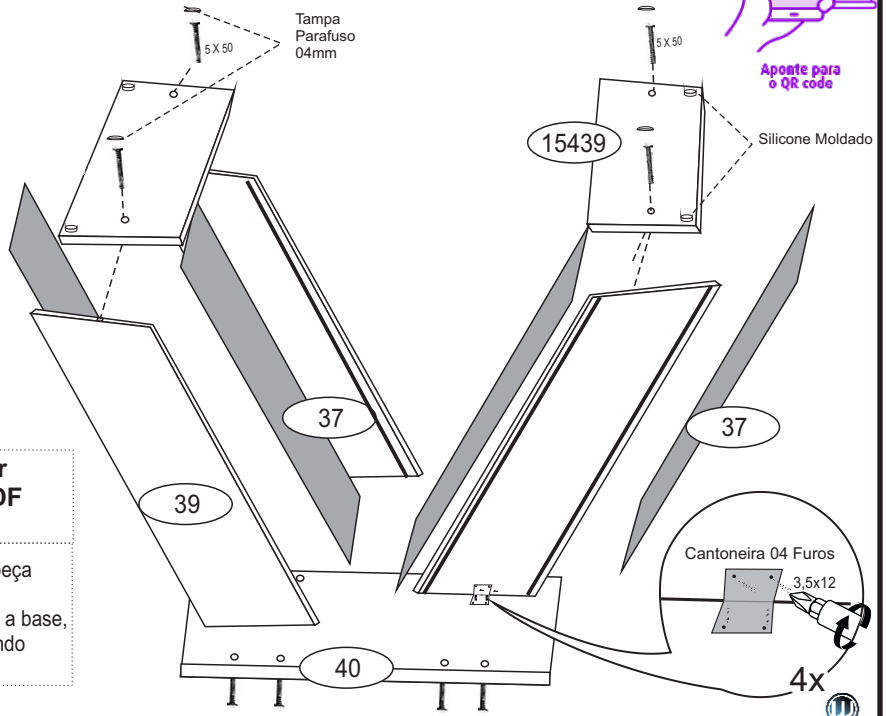

Atualização: 15/11/22